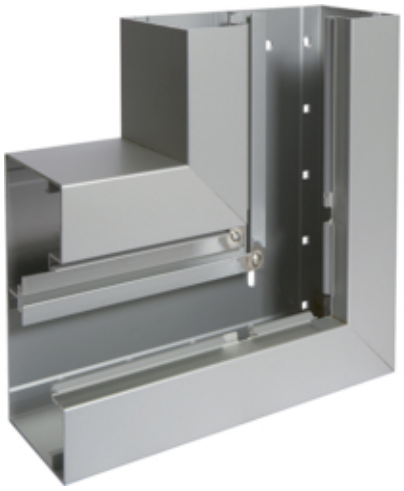

Cot plan BRA85170, aluminiu, 80mm, ELN

BRA851705ELN

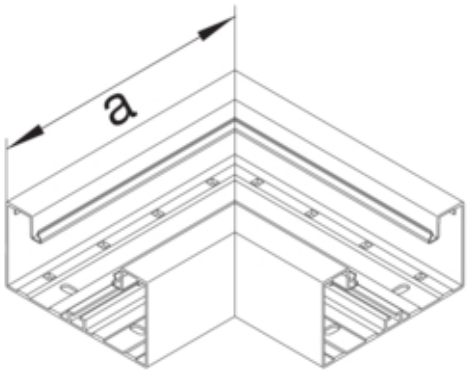

Arhitectura

Tip de montaj	Fixat cu cleme

Conectivitate

Conexiune de canal	fara cuplu

Capac, usa

Sectiune superioara cu garnitura de etansare	Nu
Numarul capacelor utilizabile	1

Materiale

Culoare	Aluminiu
Material	Aluminiu
Material	aluminiu
Suprafata	anodizat/eloxat

Dimensiuni

Înaltimea canalului	83 mm
Latimea canalului	170 mm
Masura a	250 mm

Setari

Distanta de detectie	90 °

Accesorii incluse

Configurare accesorii	Sectiune inferioara

Standarde

Conform directivelor europene RoHs	conformitate voluntara

Protectie

Fara halogen	da

Conditii de utilizare

Temperatura lucru	-30 90 °C